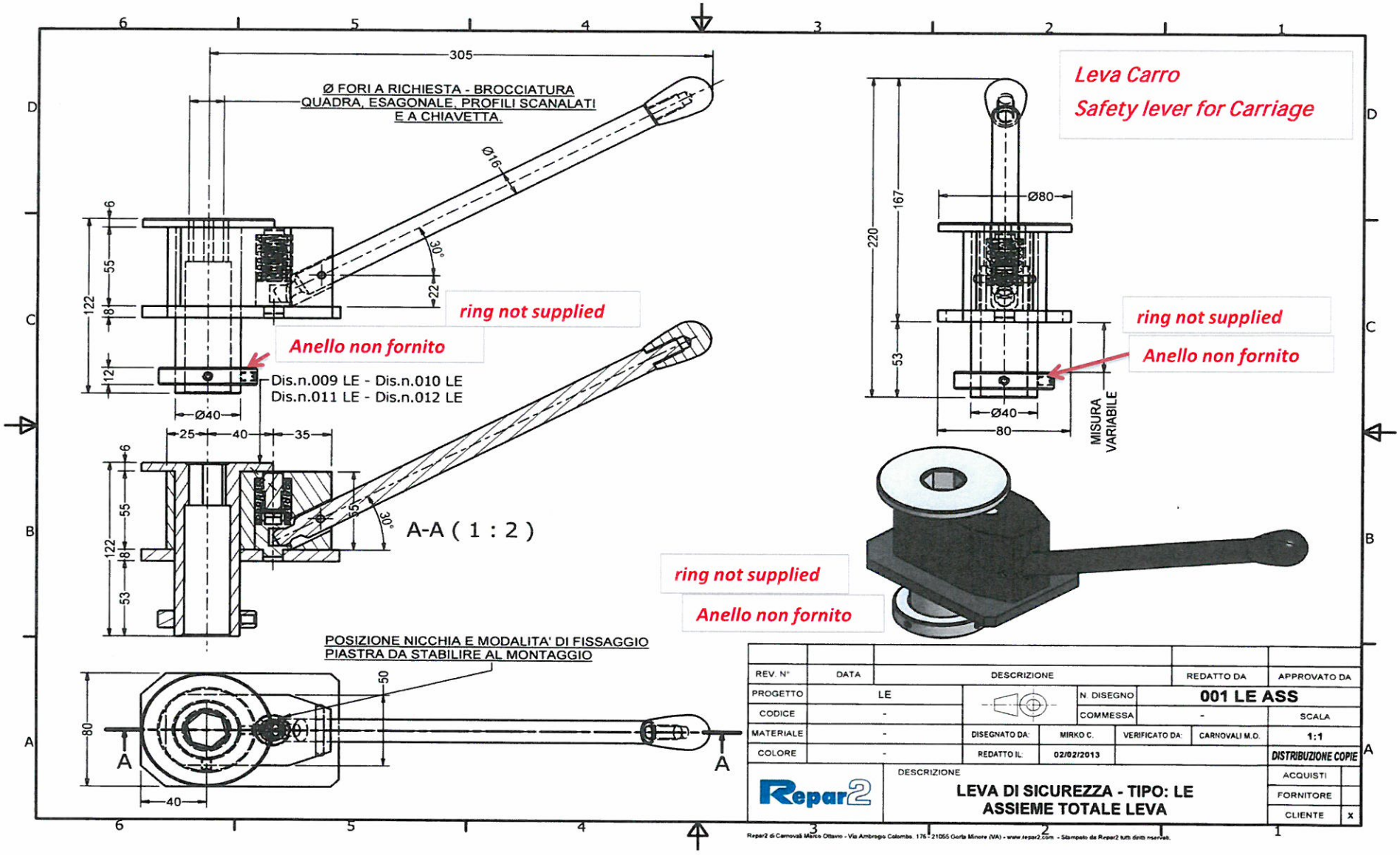

REV. N°	DATA	DESCRIZIONE		REDATTO DA	APPROVATO DA
PROGETTO	LE		N. DISEGNO	001 LE ASS	
CODICE	-		COMMESSA	-	SCALA
MATERIALE	-	DISEGNATO DA: MIRKO C.	VERIFICATO DA: CARNOVALI M.O.		1:1
COLORE	-	REDATTO IL: 02/02/2013			DISTRIBUZIONE COPIE
Repar2	DESCRIZIONE: LEVA DI SICUREZZA - TIPO: LE ASSIEME TOTALE LEVA			ACQUISTI	
				FORNITORE	
				CLIENTE	x

Repar2 di Carnovali Marco Ottavio - Via Ambrogio Colombo, 176 - 21055 Gorla Minore (VA) - www.repar2.com - Stampato da Repar2 tutti diritti riservati.

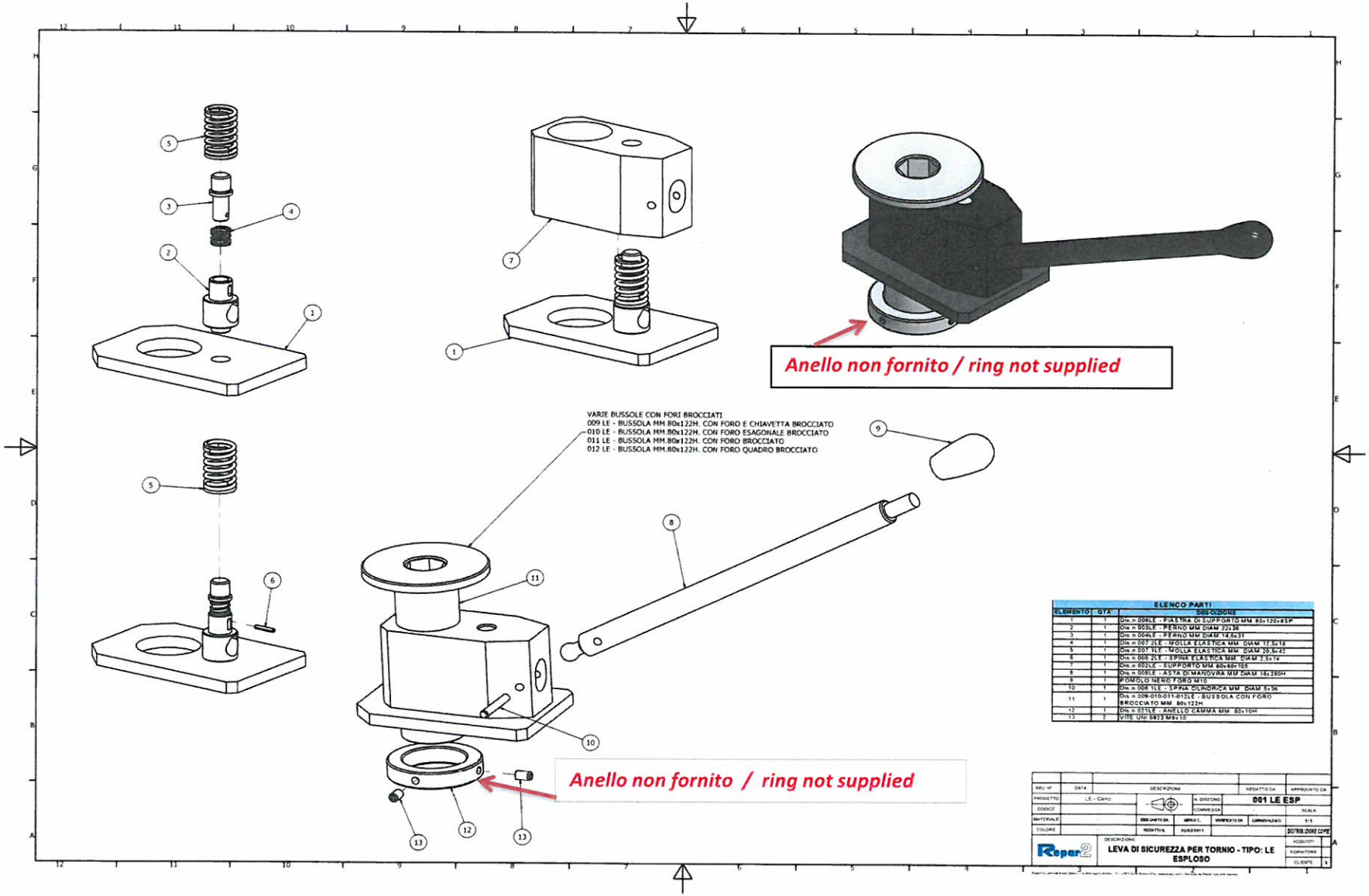

ELENCO PARTI

ELEMENTO	QTA'	DESCRIZIONE
1	1	Dis.n.006LE - PIASTRA DI SUPPORTO MM.80x120x85P
2	1	Dis.n.003LE - PERNO MM.DIAM.22x36
3	1	Dis.n.004LE - PERNO MM.DIAM.14,5x31
4	1	Dis.n.007 2LE - MOLLA ELASTICA MM. DIAM.12,5x18
5	1	Dis.n.007 1LE - MOLLA ELASTICA MM. DIAM.20,5x42
6	1	Dis.n.006 2LE - SPINA ELASTICA MM. DIAM.2,5x14
7	1	Dis.n.002LE - SUPPORTO MM.80x60x105
8	1	Dis.n.008LE - ASTA DI MANOVRA MM.DIAM.16x280H
9	1	POMOLO NERO FORO M10
10	1	Dis.n.006 1LE - SPINA CILINDRICA MM. DIAM.5x36
11	1	Dis.n.009-010-011-012LE - BUSSOLA CON FORO BROCCIATO MM. 80x122H
12	1	Dis.n.021LE - ANELLO CAMMA MM. 80x10H
13	2	VITE UNI 5923 M8x10

REV. N°	DATA	DESCRIZIONE	REDATTO DA	APPROVATO DA
PROGETTO	LE - Carro	N. DISEGNO	001 LE ESP	
CODICE		COMMESSA		SCALA
MATERIALE		DISEGNATO DA: MIRKO C.	VERIFICATO DA:	CARRIVALIDO: 1:1
COLORE		REDATTO IL: 02/02/2011		DISTRIBUZIONE COPIE

Repar2

DESCRIZIONE: LEVA DI SICUREZZA PER TORNIO - TIPO: LE ESPLOSO

ACQUISTI / FORNITORE / CLIENTE: X

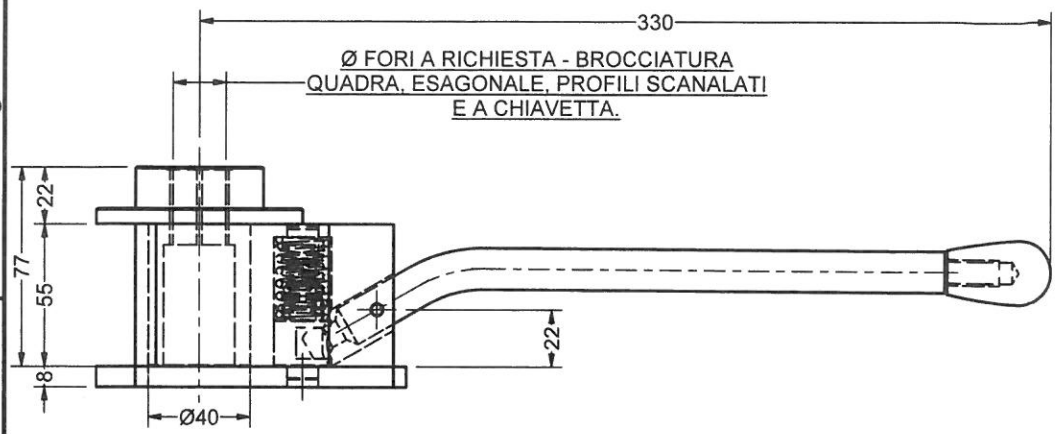

Leva Sottotesta
Safety Lever Under headstock

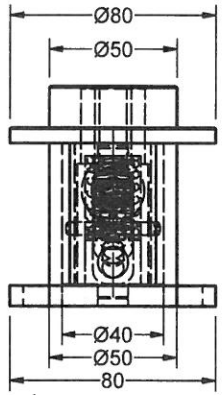

Dopo aver trovato l'esatta posizione fare un foro e maschiare M6/8. Per bloccare il canotto sulla barra mettere un grano (a) (a cura del cliente)

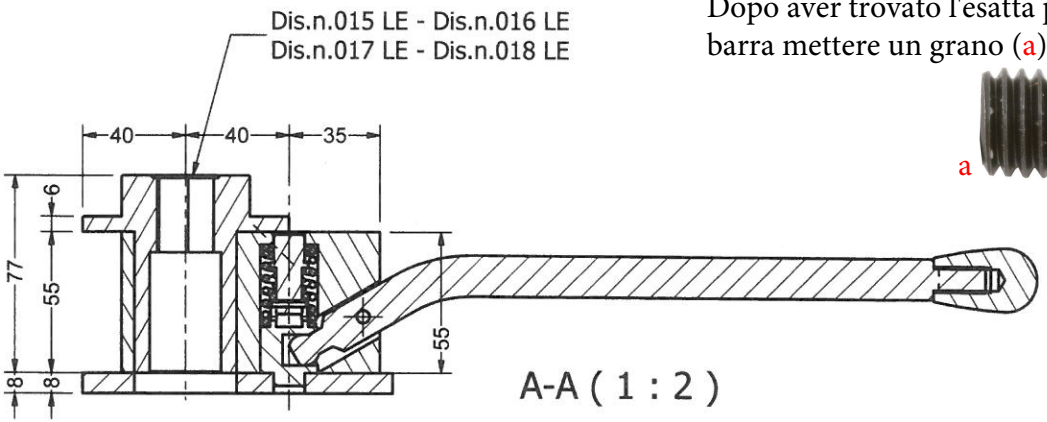

A-A (1 : 2)

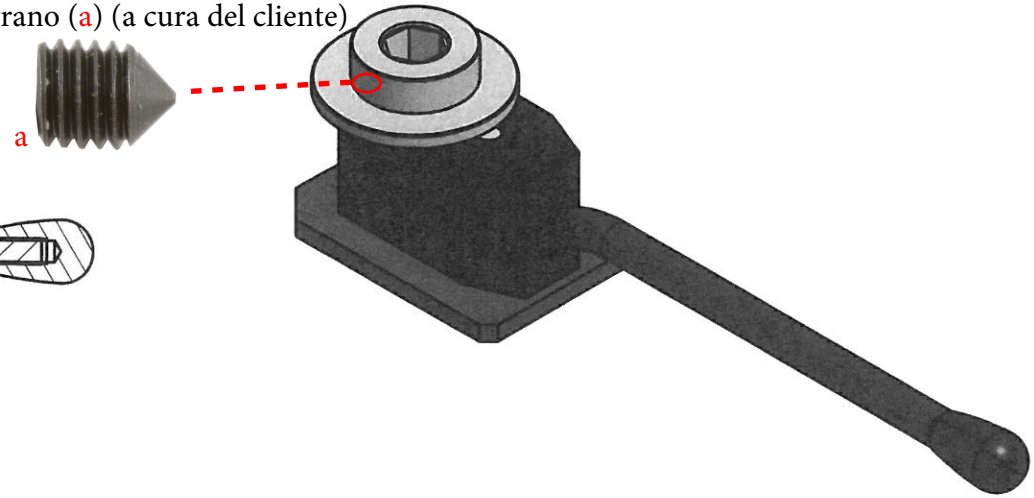

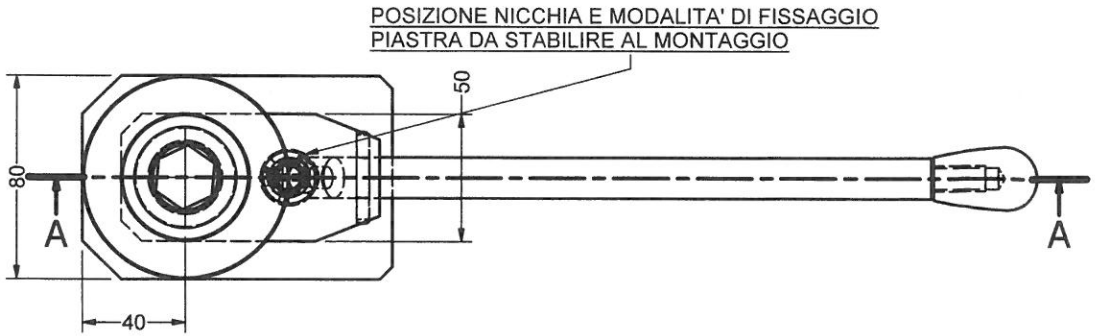

REV. N°	DATA	DESCRIZIONE		REDATTO DA	APPROVATO DA
PROGETTO	LE - Sottotesta		N. DISEGNO	019 LE ASS	
CODICE	-		COMMESSA	-	SCALA
MATERIALE	-	DISEGNATO DA: MIRKO C.	VERIFICATO DA: CARNOVALI M.O.		1:1
COLORE	-	REDATTO IL: 29/01/2013			DISTRIBUZIONE COPIE
Repar2	DESCRIZIONE: LEVA DI SICUREZZA - TIPO: LE ASSIEME TOTALE LEVA			ACQUISTI	
				FORNITORE	
				CLIENTE	X

Repar2 di Carnovali Marco Ottavio - Via Ambrogio Colombo, 175 - 21055 Gorla Minore (VA) - www.repar2.com - Stampato da Repar2 tutti diritti riservati.

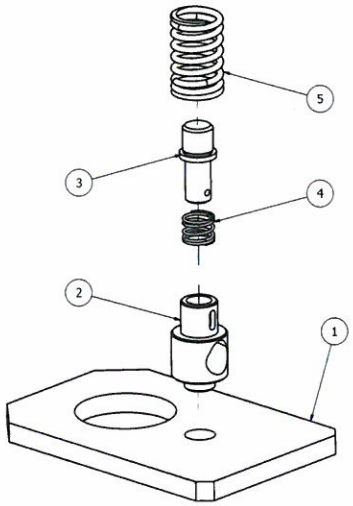

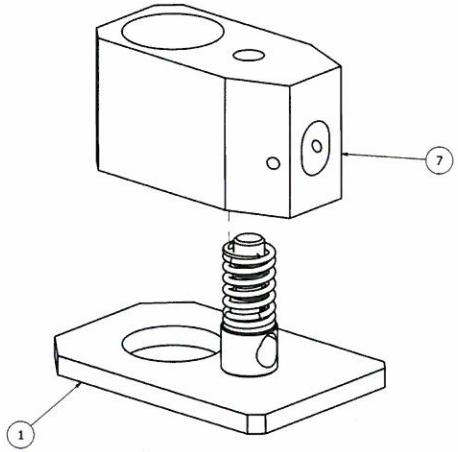

ELENCO PARTI		
ELEMENTO	QTA'	DESCIZIONE
1	1	Dis.n.008LE - PIASTRA DI SUPPORTO MM.80x120x8SP.
2	1	Dis.n.003LE - PERNO MM.DIAM.22x36
3	1	Dis.n.004LE - PERNO MM.DIAM.14,5x31
4	1	Dis.n.007.2LE - MOLLA ELASTICA MM. DIAM.12,5x18
5	1	Dis.n.007.1LE - MOLLA ELASTICA MM. DIAM.20,5x42
6	1	Dis.n.006.2LE - SPINA ELASTICA MM. DIAM.2,5x14
7	1	Dis.n.002LE - SUPPORTO MM.60x60x105
8	1	Dis.n.014LE - ASTA DI MANOVRA MM.DIAM.16
9	1	POMOLO NERO FORO M10
10	1	Dis.n.006.1LE - SPINA CILINDRICA MM. DIAM.5x36
11	1	Dis.n.015-016-017-018LE - BUSSOLA CON FORO BROCCIATO MM. 80x77H.

Leva Sottotesta

Safety lever Underheadstock

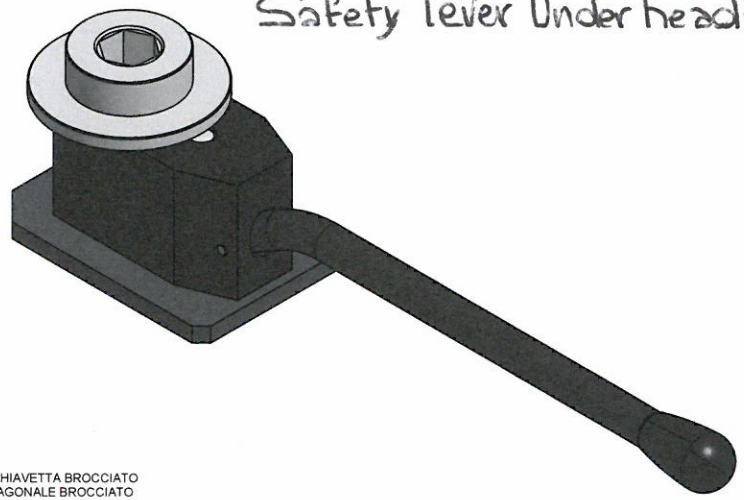

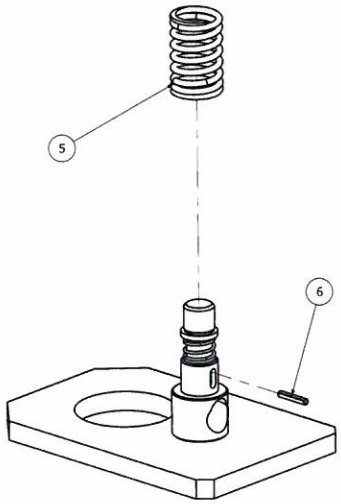

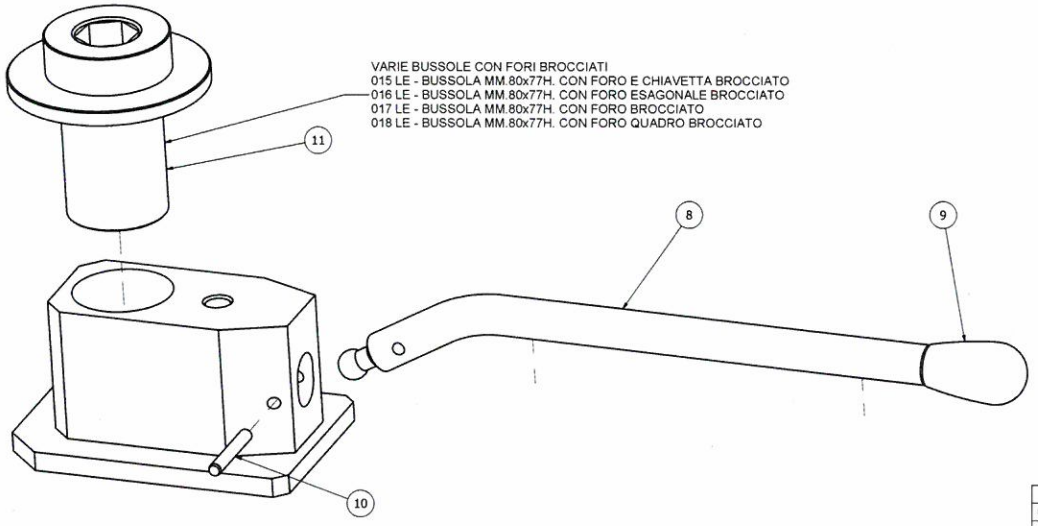

VARIE BUSSOLE CON FORI BROCCIATI
015 LE - BUSSOLA MM.80x77H. CON FORO E CHIAVETTA BROCCIATO
016 LE - BUSSOLA MM.80x77H. CON FORO ESAGONALE BROCCIATO
017 LE - BUSSOLA MM.80x77H. CON FORO BROCCIATO
018 LE - BUSSOLA MM.80x77H. CON FORO QUADRO BROCCIATO

REV. N°	DATA	DESCRIZIONE	REDATTO DA	APPROVATO DA
PROGETTO	LE - Sottotesta	N. DISEGNO	019 LE ESP	
CODICE	-	COMMESSA	-	SCALA
MATERIALE	-	DISEGNATO DA: MIRKO C.	VERIFICATO DA CARNOVALI M.D.	1:1
COLORE	-	REDATTO IL 29/01/2013		DISTRIBUZIONE COPIE
				ACQUISTI
				FORNITORE
				CLIENTE X

Repar2

DESCRIZIONE

LEVA DI SICUREZZA PER TORNIO - TIPO: LE ESPLOSO

Reparti di Carmnoli Mirco Oliveto Via Ambrogio Colombo, 105 - 21055 Gorla Minore (VA) - www.repar2.com - Stampato da Repar2 tutti diritti riservati